UNIVERSIDAD DE LOS ANDES
FACULTAD DE INGENIERÍA
ESCUELA DE QUÍMICA

APELLIDOS _____ NOMBRES _____ CÉDULA IDENTIDAD _____ SEMESTRE DE INGRESO _____

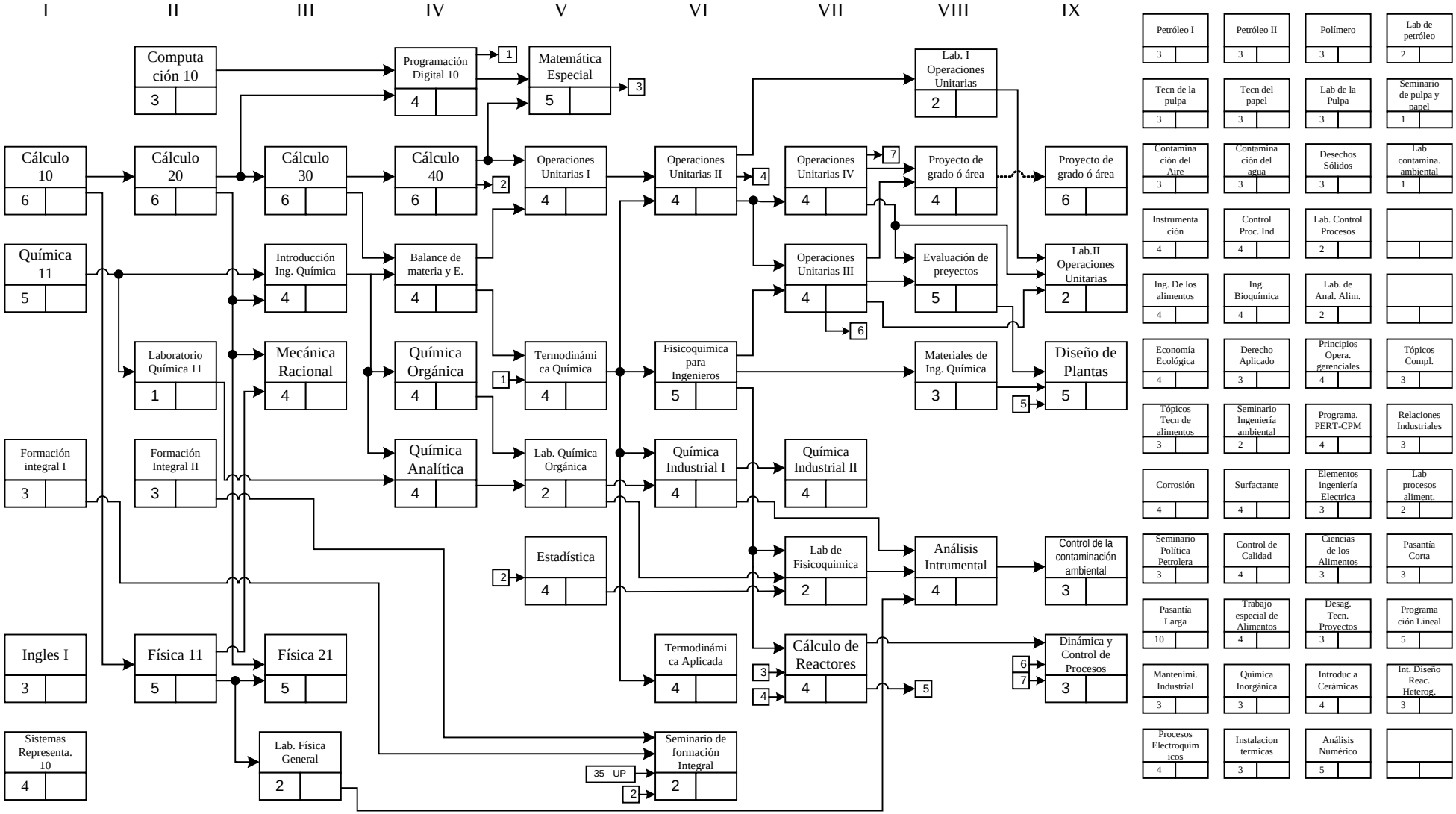


| Periodo | 1 | 2 | 3 | 4 | 5 | 6 | 7 | 8 | 9 | 10 | 11 | 12 | 13 | 14 | 15 | 16 | 17 | 18 | 19 | 20 | 21 | 22 | 23 | 24 | 25 |
|---|---|---|---|---|---|---|---|---|---|---|---|---|---|---|---|---|---|---|---|---|---|---|---|---|---|
| Unidades cursadas | | | | | | | | | | | | | | | | | | | | | | | | | |
| Unidades Aprobadas | | | | | | | | | | | | | | | | | | | | | | | | | |
| Unidades Acumuladas | | | | | | | | | | | | | | | | | | | | | | | | | |
| Semestre | | | | | | | | | | | | | | | | | | | | | | | | | |